ՄԻՋՆՈՐՄՆԵՐԻ ԱՄՐԱՆԱՎՈՐՄԱՆ և ԱՄՐԱՑՄԱՆ ԴՐՎԱԳ

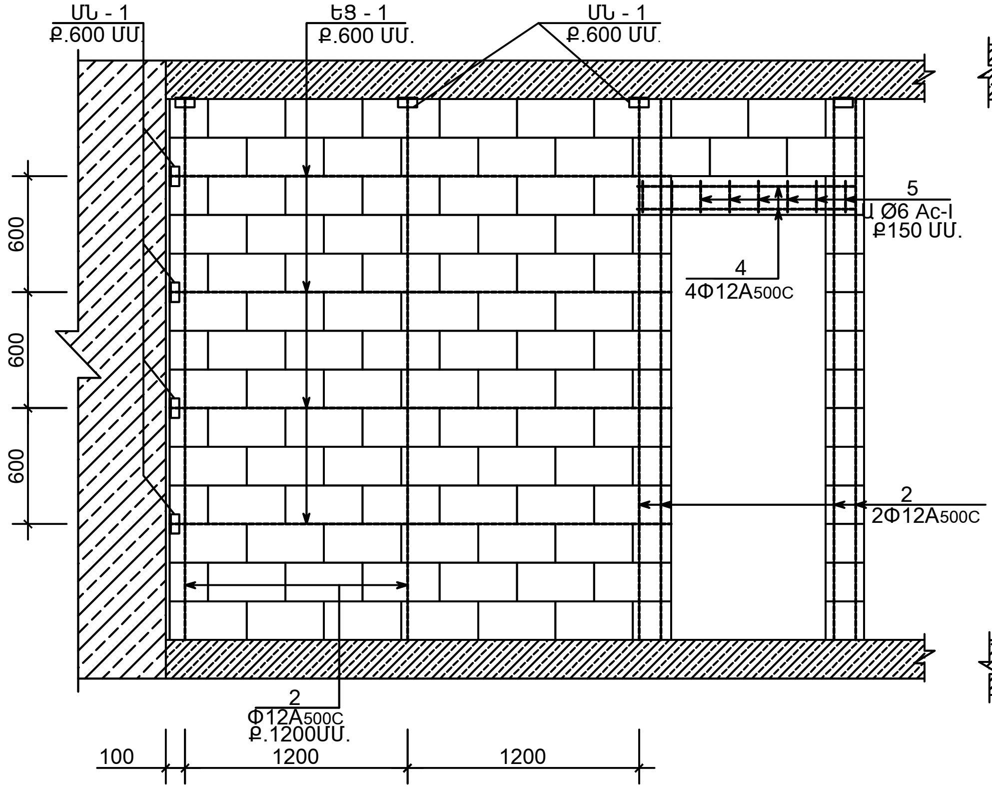

ԿՏՐՎԱԾՔ 1 - 1

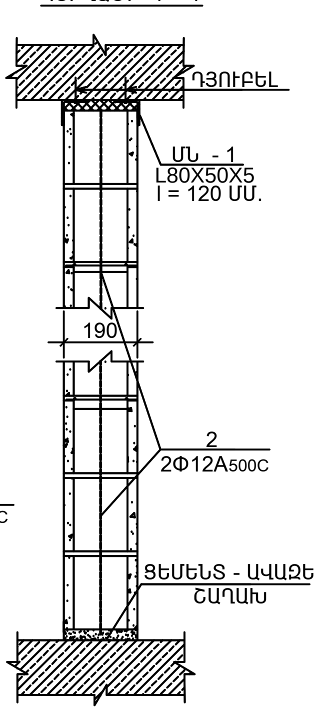

ՀԱՆԳՈՒՅՑ - 1

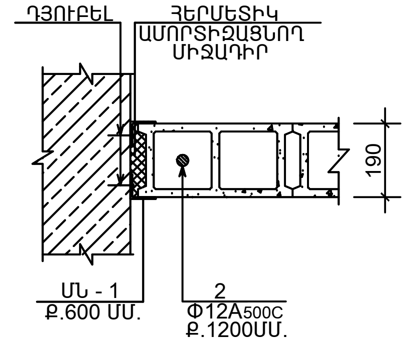

ՀԱՆԳՈՒՅՑ - 2

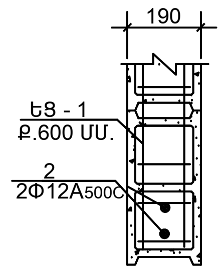

ԲԱՐԱՎՈՐ - 1

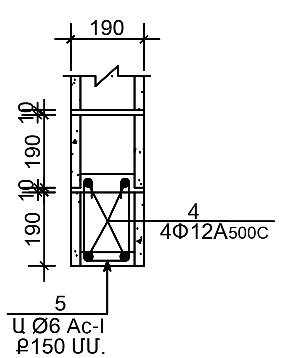

ԵՌԱԿՑԱԾՑԱՆՑ ԵՑ- 1
(ՔԱՇԸ 1ԳԾ.Մ. G=0.35 ԿԳ)

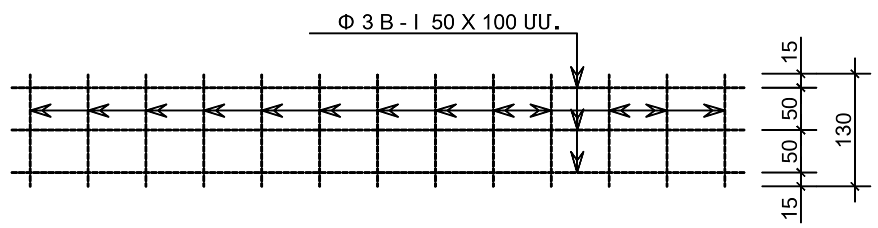

ՆՅՈՒԹԵՐԻ ԾԱԽՍԻ ՄԱՍՆԱԳԻՐ

ԴԻՐՔ	ՆՇԱՆԱԿՈՒՄ	ԱՆՎԱՆՈՒՄ	ՔԱՆԱԿ ՀԱՏ	ԷԼԵՄԵՆՏԻ ՔԱՇԸ	ԷԼԵՄ.ՔԱՇԸ ԿԳ	
		ՄԻՋՆՈՐՄՆԵՐ(b=200 ՄՄ.∑L=140ԳԾ.Մ)				
1	ՄՆ - 1	L 80 X 50 X5 L=100 ՄՄ.	240	0.50ԿԳ.	120	A500C 540.0 Պողպ.120.00 B-I 210.0
2		Φ12A500C L = 600 ԳԾ.Մ.			540	
3	ԵՑ - 1 /600.0ԳԾ.Մ /	Φ 4 B - I ∑L = 2700 ՄՄ.		0.35ԿԳ.	210	
		ԲԱՐԱՎՈՐ				A500C 60.0 Ac-I 24.0
4		Φ12A500C L = 1600 ՄՄ.	40	1.50ԿԳ.	60	
5		Φ 6 Ac - I L = 750ՄՄ.	120	0.20ԿԳ.	24	
		ԲԵՏՈՆ B 15 V=0.50 Մ³				
		ՕԴԱՊՈԽՈՒԹՅԱՆ ՀՈՐԱՆՆԵՐ				A500C302
6		Φ12A500C L =340 ԳԾ.Մ.	-	-	302	
		ԲԵՏՈՆ B 15 V=4.2Մ³				

ԾԱՆՈԹՈՒԹՅՈՒՆ

1.ՄԻՋՆՈՐՄՆԵՐԸ ԻՐԱԿԱՆԱՑՎՈՒՄ ԵՆ ԹԵԹԵՎ ՊԵՌԼԻՏԵԲԵՏՈՆԵ ԱՂՅՈՒՍՆԵՐԻՑ 200x200(h)x400 մմ : ՆՐԱՆՔ ՉՊԵՏՔ Է ՄԱՍՆԱԿՑԵՆ ԿՐՈՂ ԿՈՆՍՏՐՈՒԿՑԻԱՆԵՐԻ ԱՇԽԱՏԱՆՔԻՆ և ԿՐՈՂ ՏԱՐԵՐԻ ՀԵՏ ՊԵՏՔ Է ԱՄՐԱԿՎԵՆ ՃԿՈՒՆ ԿԱՊԵՐՈՎ:

1. ՄԻՋՆՈՐՄԵՐԻ և ԿՐՈՂ ԿՈՆՍՏՐՈՒԿՑԻԱՆԵՐԻ ՄԻՋև ՆԱԽԱՏԵՍՎՈՒՄ Է 20 ՄՄ ԼԱՅՆՈՒԹՅԱՄԲ ՀԱԿԱՍԵՅՍՄԻԿ ԿԱՐԱՆՆԵՐ ԱՄԲՈՂՋ ԵՐԿԱՐՈՒԹՅԱՄԲ և ԲԱՐՁՐՈՒԹՅԱՄԲ , ԿԱՐԱՆՆԵՐԸ ԻՐԱԿԱՆԱՑՆԵԼ ԷԼԱՍՏԻԿ ԱՌԱՆՁԳԱԿԱՆ ՆՅՈՒԹԵՐԻՑ :
2. ՄԻՋՆՈՐՄՆԵՐԻ ԱՄՐԱՆԱՎՈՐՄԱՆ ԺԱՄԱՆԱԿ ԱՊԱՀՈՎԵԼ ՀՈՐԻԶՈՆԱԿԱՆ և ՈՒՂՂԱՀԱՅԱՑ ԱՄՐԱՆՆԵՐԻ ԱՆԸՆԴՀԱՏՈՒԹՅՈՒՆԸ :
3. ԽՍՏԻՎ ԱՐԳԵԼՎՈՒՄ Է ԷԼԱՍՏԻԿ ԱՌԱՆՁԳԱԿԱՆ ՆՅՈՒԹԵՐԻՑ ՓՈԽԱՐԵՆ ՕԳՏԱԳՈՐԾԵԼ ՇԻՆԱՐԱՐԱԿԱՆ ՆՅՈՒԹԵՐ :

5.ՕԴԱՓՈԽՈՒԹՅԱՆ ՀՈՐԱՆՆԵՐԸ ԻՐԱԿԱՆԱՑՎՈՒՄ ԵՆ ՄԻԱՁՈՒՅԼ Ե/ԲԵՏՈՆԻՑ B20 ԴԱՍԻ,ԾԱՎԱԼԱՅԻՆ ԿՇԻՌԸ՝ Y= 1600ԿԳ/Մ³ ԹԵԹԵՎ ԲԵՏՈՆԻՑ: ՕԴԱՓՈԽՈՒԹՅԱՆ ՀՈՐԱՆՆԵՐԻ ԱՄՐԱՆԱՎՈՐՄԱՆ ՈՒՂՂԱՁԻԳ ԱՄՐԱՆԱՅԻՆ ԵԼՈՒՍՏՆԵՐԸ ՏԵՂԱԴՆԵԼ և ԱՄՐԱԿԱՊԵԼ ԾԱԾԿԻ ՍԱԼԵՐՈՒՄ , ՆԱԽՔԱՆ ՆՐԱՆՑ ԲԵՏՈՆԱՑՈՒՄԸ : ՕԴԱՓՈԽՈՒԹՅԱՆ ՀՈՐԱՆՆԵՐԸ ԻՐԱԿԱՆԱՑՆԵԼ ԻՆԺԵՆԵՐԱԿԱՆ ԳԾԱԳՐԵՐԻՆ ՀԱՄԱՊԱՏԱՍԽԱՆ:

ՕԴԱՊՈԽՈՒԹՅԱՆ ՀՈՐԱՆ - 1, 2, 3

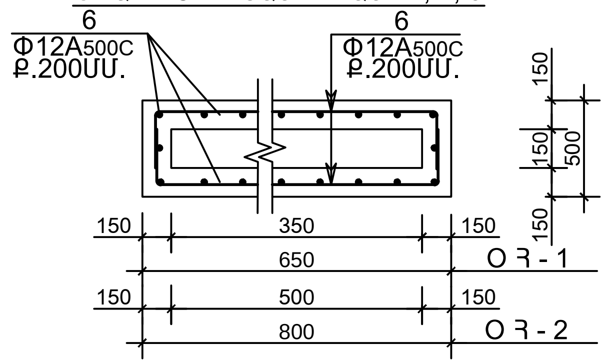

ՆԳՃ	Է.ՀԱՐՈՒԹՅՈՒՆՅԱՆ		ՀՀ ԳԵՂԱՐՔՈՒՆԻՔԻ ՄԱՐԶԻ ՉՈԼԱՔԱՐ ՀԱՄԱՅՆՔԻ ԹԻՎ 2 ԴՊՐՈՑԻ ՀԻՄՆԱՆՈՐՈԳՄԱՆ ՆԱԽԱԳԻԾ	
ճարտարագետ	Հ.ԿԱՐԱՊԵՏՅԱՆ			
			ԿՈՆՍՏՐՈՒԿՏՈՐԱԿԱՆ ՄԱՍ ՄԱՍՆԱՃԵՆՔ«1»	Փուլ: ԱՆ / Թերթ: Կ-36 / Թերթեր: 87
ՊԱՏՎԻՐԱՏՈՒ «ՀՀ ՔԱՂԱՔԱՇԻՆՈՒԹՅԱՆ ՆԱԽԱՐԱՐՈՒԹՅԱՆ ԾԻԳ» ՊՀ			ՄԻՋՆՈՐՄՆԵՐԻ (200մմ) ԱՄՐԱՆԱՎՈՐՈՒՄԸ	ՊԱՏՎԵՐ ԲԸԱՃՉԲ-15/2 ԱՌ 06 ՄԱՅԻՍԻ 2015

§î²ïðàê» ՍՊԸ